FixFit
muuraansluitbocht E zonder terugslagklep
Oppervlakte finish: **mat zwart** Artikelnummer: **27454670**

Beschrijving

- metalen bevestigingshoek
- aansluiting: G ½
- voor doucheslang met konische of cilindrische moer aan beide zijden
- materiaal cover: kunststof

Artikeldetails

Vrijblijvende advies verkoopprijs excl. BTW	44,35 €
Vrijblijvende advies verkoopprijs incl. BTW	53,66 €

Designprijzen

Productfoto



Maattekening

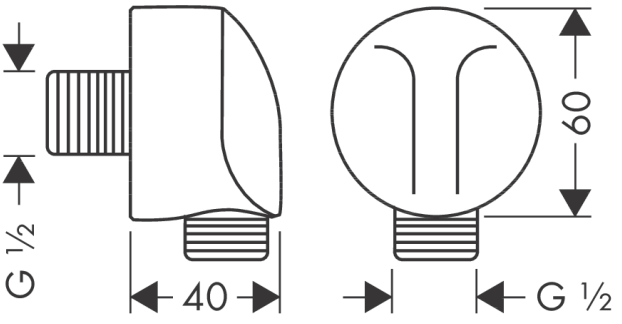

FixFit
muuraansluitbocht E zonder terugslagklep
Oppervlakte finish: **mat zwart** Artikelnummer: **27454670**

Explosietekening

Bouwjaar: **>06/20**

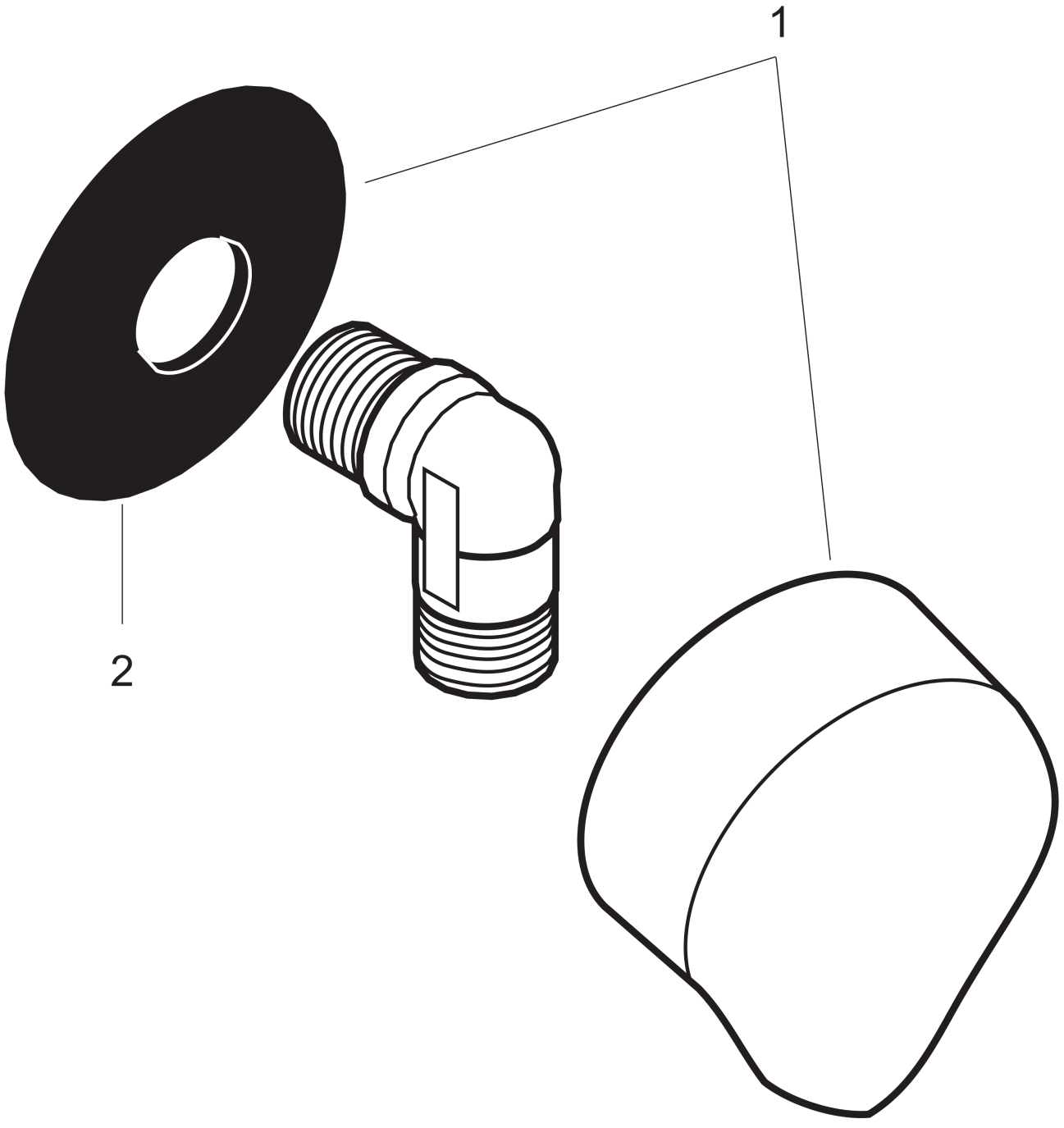

FixFit
muuraansluitbocht E zonder terugslagklep
Oppervlakte finish: **mat zwart** Artikelnummer: **27454670**



Reserveonderdelenlijst

Bouwjaar: **>06/20**

Regel	Beschrijving	Artikelnummer	Prijs incl. BTW	VE
1	afdekkap	97454670	-	1
2	wandhouder	98557000	-	1